LED Hallenstrahler MHP

Maße

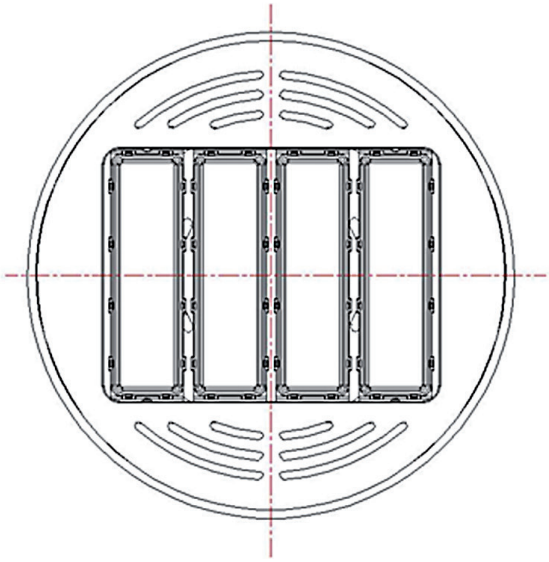

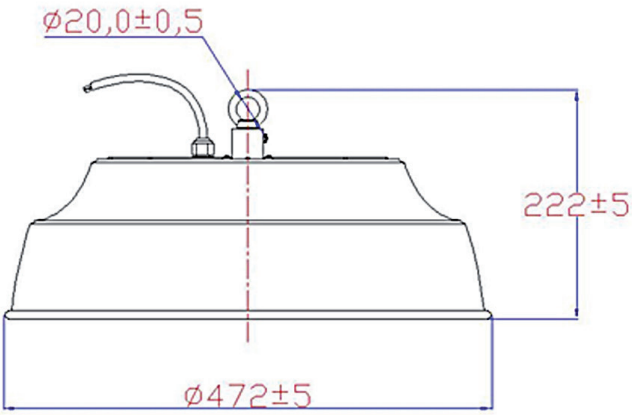

Beschreibung

Der Strahler verbindet LED Module mit LED Treibereinheiten. Technische Spezifikationen finden Sie auf dem Strahler. Sowohl die LED Module als auch die Treiber können einfach im Betrieb ausgewechselt werden. Dies darf nur durch elektronisch geschultes Personal geschehen. Bitte trennen Sie den Strahler im Servicefall vom Stromnetz.

Anschluss Netzteil MH Strahler

Es gibt 2 verschiedene Treiber-Varianten, die sich in der Farbe der für die Dimmung benötigten Kabel unterscheiden.
Die Funktion ist davon nicht betroffen.

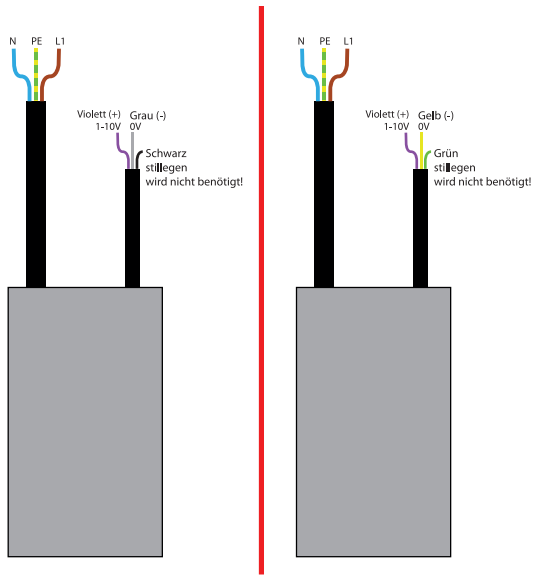

WSH GmbH
Dörspestraße 2 | 51702 Bergneustadt | Tel.: 02261 7897880 | Fax: 02261 7897881 | E-Mail: info@ Wirsindheller.de | www.wirsindheller.de

LED Hallenstrahler MHP

Aufhängung

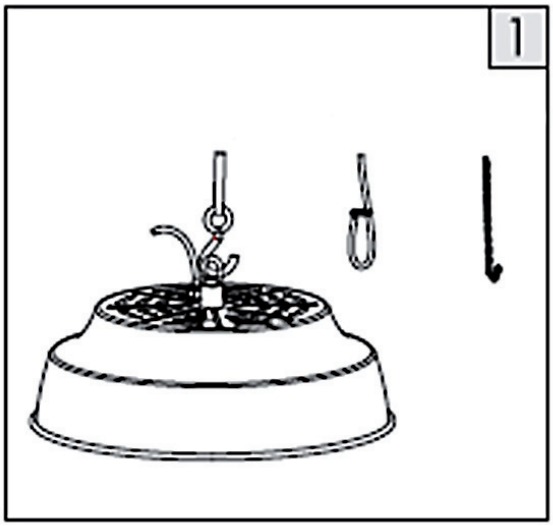

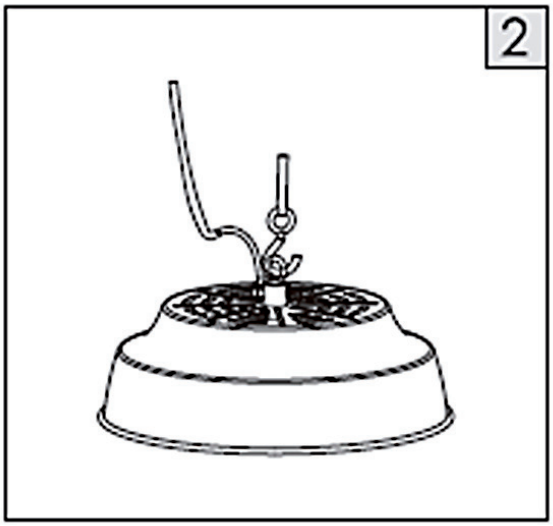

Über Arbeitsflächen sollte der Strahler zusätzlich doppelt gesichert werden

Modulwechsel

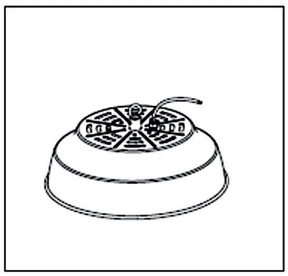

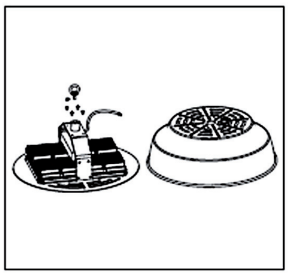

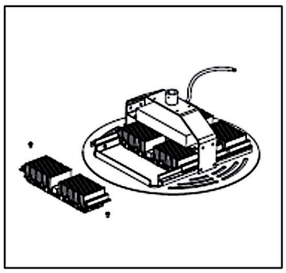

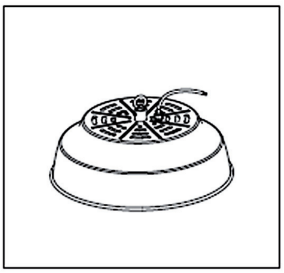

Wasserdichte Verbindungen

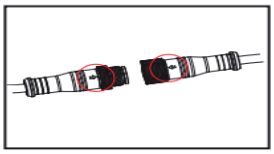

1. Verbinden Sie die Stecker unter Beachtung der aufgebrachten Pfeile。

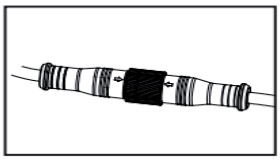

2. Halten Sie einen Schraubverbinder fest und drehen den anderen im Urzeigersinn bis eine feste Verbindung entsteht die erst dann Wasserdicht ist!

Elektrische Verbindungen

Die Farbe der Kabel in der Stromversorgungseinheit zum Anschluss an die Netzspannung können je nach gewähltem Treiber abweichen:

1.Wenn die Verbindungskabel der Stromversorungseinheit blau, braun und gelb sind, verbinden Sie diese bitte mit Neutral, Spannung und Erde.

2. Wenn die Verbindungskabel der Stromversorungseinheit schwarz, weiß und grün sind, verbinden Sie diese bitte mit Neutral, Spannung und Erde.

Warnung

Trennen Sie den Strahler vor jeder Arbeit vom Stromnetz

Anschluss der Stromversorgung sollte isoliert und wassergeschützt erfolgen

Um einen elektrischen Schlag zu vermeiden, wechseln Sie niemals Modul oder Treiber wenn diese Spannung führen

Technische Änderungen vorbehalten

WSH GmbH
Dörspestraße 2 | 51702 Bergneustadt | Tel.: 02261 7897880 | Fax: 02261 7897881 | E-Mail: info@ Wirsindheller.de | www.wirsindheller.de