Wir sind heller

LED Licht für Profis

PD4-M-DUO-DIM-AP/-DE/-UP

DE

AP

UP

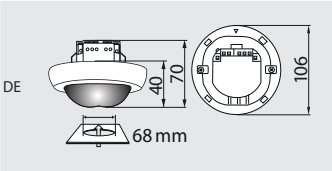

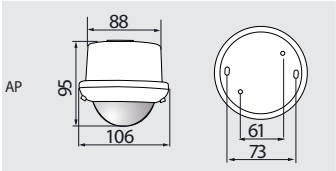

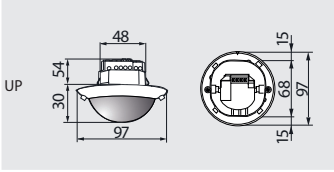

PRODUKTINFORMATIONEN

- Präsenzmelder für zwei separate Lichtgruppen zur tageslichtabhängigen Beleuchtungsregelung
- Zwei 1-10 V-Schnittstellen zur Ansteuerung dimmbarer EVG
- Ein gemeinsamer Erfassungsbereich
- Zwei unabhängige, bewegliche Lichtfühler
- Manuelles Schalten und Dimmen über Taster möglich
- Ausführung als Master
- Erweiterung des Erfassungsbereiches mit Slave-Geräten möglich
- Weitere Funktionen über optionale Fernbedienung einstellbar

TECHNISCHE DATEN

110-240 V AC , 50 / 60 Hz

360°

Ø 24 m quer
Ø 8 m frontal
Ø 6,4 m kleinere Bewegungen

AP= IP44 DE= IP20 UP= IP20 / Klasse II

-25 °C bis +50 °C

Polycarbonat, UV-beständig

IR-PDim, IR-PD-DIM-Mini

Kanal 1 und Kanal 2
(Lichtsteuerung)
2300 W, cos φ = 1
1150 VA, cos φ = 0,5

1 - 30 min

10 - 2000 Lux

2 Dimmausgänge 1-10 V DC, max. 50 EVG

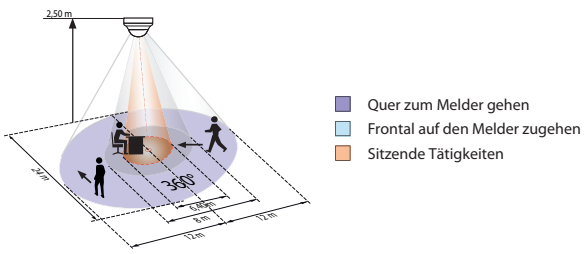

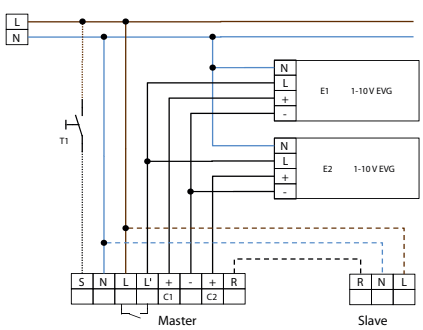

Bestellbezeichnung	Farbe
PD4-M-DUO-DIM-DE	weiß
PD4-M-DUO-DIM-AP	weiß
PD4-M-DUO-DIM-UP	weiß
Zubehör (optional)	
IR-PDim	grau
IR-PD-DIM-Mini	grau
Ballschutzkorb BSK (Ø 200 x 100)	weiß