Wir sind heller®

LED
Licht
für Profis

LED Strahler IB+

LED Hallenstrahler Strahler Serie IB+

LED Hallenstrahler zur effizienten Ausleuchtung von Industriehallen.

Flexibel

Viele verschiedene Wattagen und Abstrahlwinkel machen die IB+ Serie zu einer flexiblen Beleuchtungslösung für nahezu alle industriellen Anwendungszwecke.
Standardmäßig wird der Strahler mit 5700 Kelvin ausgeliefert - andere Lichtfarben sind optional möglich.
Die IB+ Serie ist für eine abgependelte Montage in Hallen ab einer Höhe von 4 Metern vorgesehen.

Ausgereifte Technik

Im IB+ verrichtet die ausgereifte Philips Lumiled LED Technik ihren Dienst und sorgt für eine hervorragende Lumen-Ausbeute.
Die Wärme wird über Heatpipes von den LEDs an den Kühlkörper geleitet und ist so für eine Lebensdauer von > 50.000 Stunden (L70) verantwortlich.
Die Reflektoren verteilen das Licht ohne Verluste gezielt von den LEDs auf die auszuleuchtende Fläche. Dabei wird es durch die Prägung des Reflektors perfekt verteilt.
Ein TÜV geprüftes Meanwell Netzteil ist im Strahler für die sichere Versorgung der LEDs über die komplette Lebensdauer verantwortlich.
Der Strahler hat eine Schutzart von IP65
Optional können die Strahler auch mit dimmbaren Netzteilen (1-10V) ausgeliefert werden. Dies bietet z.B. die Möglichkeit einer tageslichtabhängigen Steuerung.

5 Jahre Hersteller-Garantie

http://www.wirsindheller.de/LED-Hallenstrahler-IB.203.0.html

WSH GmbH
Dörspestraße 2 | 51702 Bergneustadt | Tel.: 02261 7897880 | Fax: 02261 7897881 | E-Mail: info@ Wirsindheller.de | www.wirsindheller.de

Wir sind heller®

LED Licht für Profis

LED Strahler IB+

Technische Daten

	IB+ 90	IB+ 120	IB+ 150	IB+ 200	IB+ 240	IB+ 300
Betriebsspannung	AC 100V-240V, 50-60 Hz					
Systemverbrauch	90W	120W	150W	200W	240W	300W
LED Verbrauch	82W	110W	140W	195W	235W	290W
Lumen/Watt Strahler	100lm/W					
Leuchten Lumen output (5000-6300K)	9000lm	12000lm	15000lm	19850lm	22500lm	28850lm
Leuchten Lumen output (3800-4100K)	8050lm	10500lm	14000lm	19000lm	21000lm	26700lm
Junction Temperatur	<70°C					
Abstrahlwinkel	60° | 90° | 120° | Polycarbonat					
Farbtemperaturen	5000K (optional 3000K | 4100K | 5700K | 6500K)					
CRI	RA > 82					
LEDs	Philips Lumiled					
Arbeitsumgebung	Zwischen -40°C und +50°C, 10% bis 90%RH					
LED Lebenszeit	> 50.000 Stunden					
Gehäusematerial	Aluminium					
Länge ohne Reflektor	378 mm	412,5 mm	412,5 mm	442,5 mm	442,5mm	366,5 mm
Länge mit 120° Reflektor	501 mm	535,5	535,5	565,5	565,5	489,5 mm
Gewicht	3,8 kg	4,3 kg	5,4 kg	6,05 kg	6,15 kg	15,5 kg
Reflektor Durchmesser	505 mm					
Zertifikate	CE, ROHS, TÜV Rheinland					
Schutzklassen	IP65					
Garantie	5 Jahre					

WSH GmbH
Dörspestraße 2 | 51702 Bergneustadt | Tel.: 02261 7897880 | Fax: 02261 7897881 | E-Mail: info@ Wirsindheller.de | www.wirsindheller.de

LED Strahler IB+

Reflektoren und Lichtverteilung

Polycarbonat | 60° | 90° | 120°

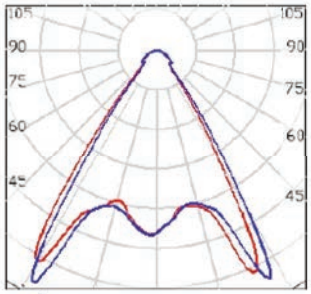

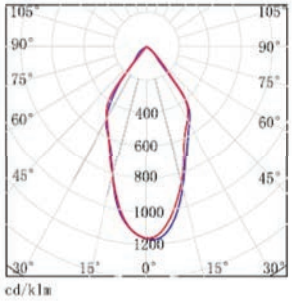

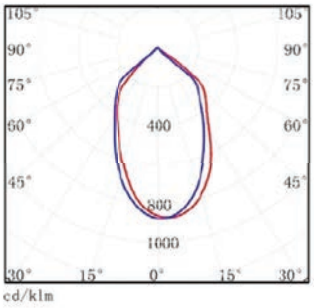

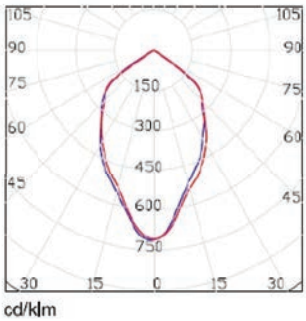

Thermomanagement

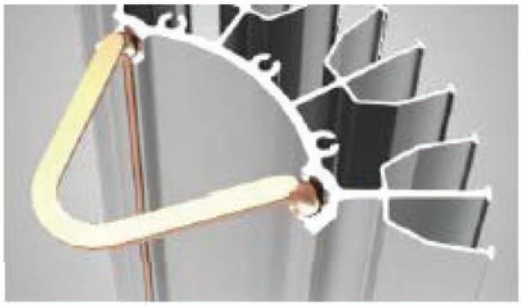
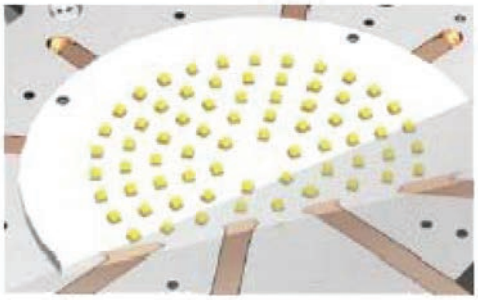

WSH GmbH
Dörspestraße 2 | 51702 Bergneustadt | Tel.: 02261 7897880 | Fax: 02261 7897881 | E-Mail: info@ Wirsindheller.de | www.wirsindheller.de

LED Strahler IB+

Maße

IB+ 90

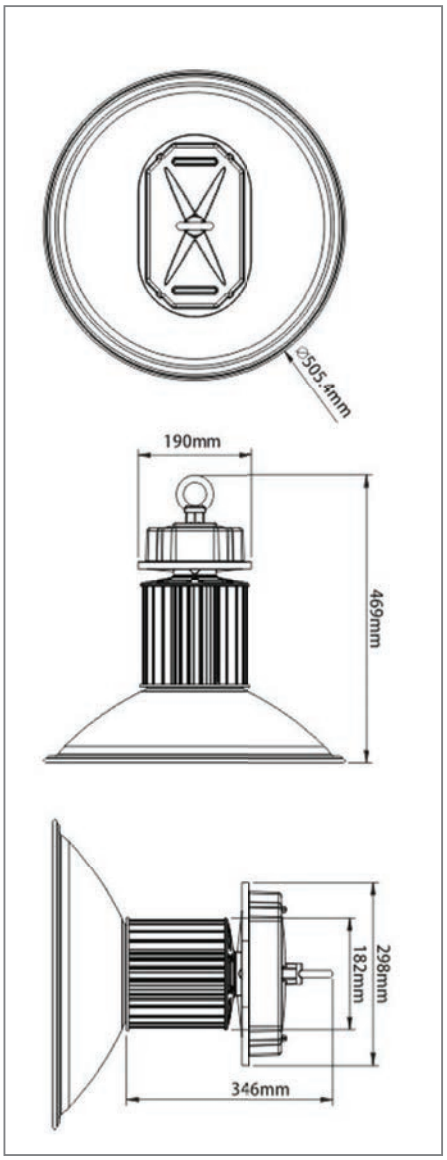

IB+ 120

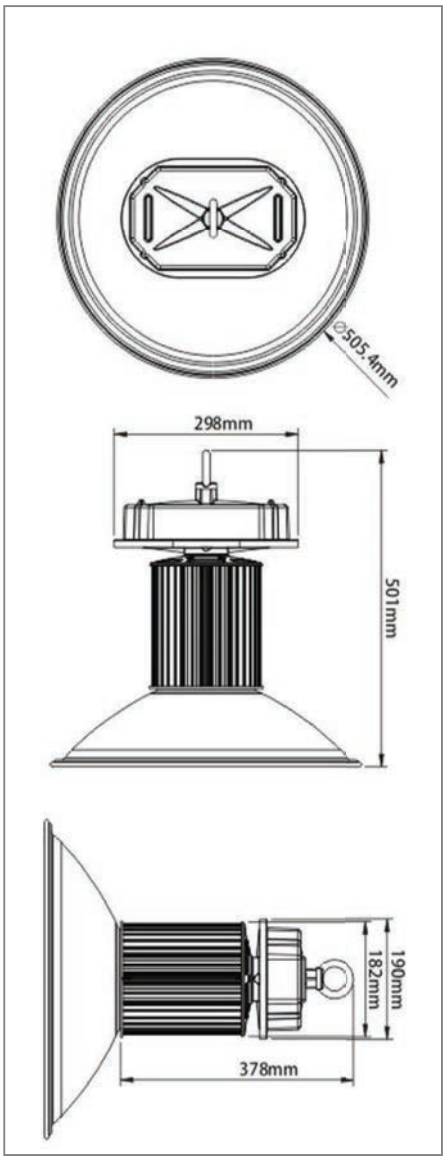

IB+ 150

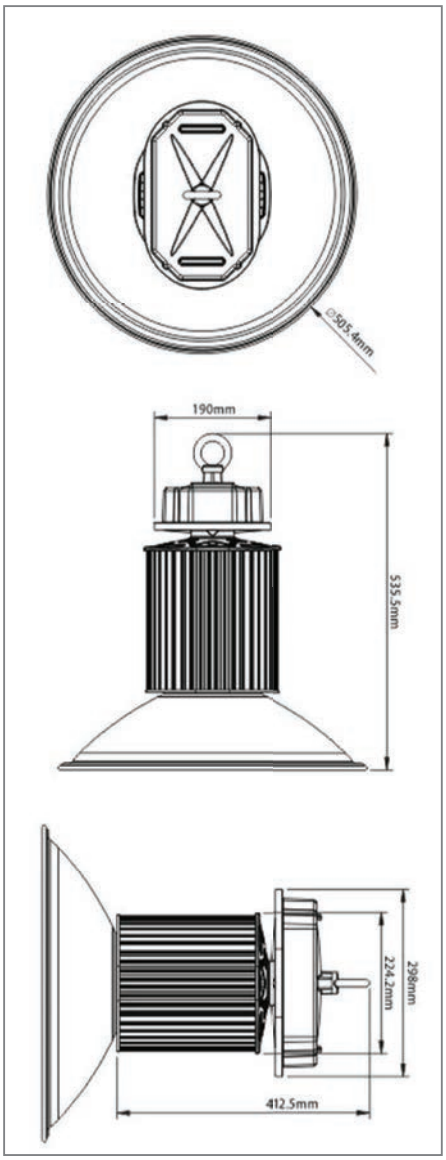

WSH GmbH
Dörspestraße 2 | 51702 Bergneustadt | Tel.: 02261 7897880 | Fax: 02261 7897881 | E-Mail: info@ Wirsindheller.de | www.wirsindheller.de

LED Strahler IB+

Maße

IB+ 210

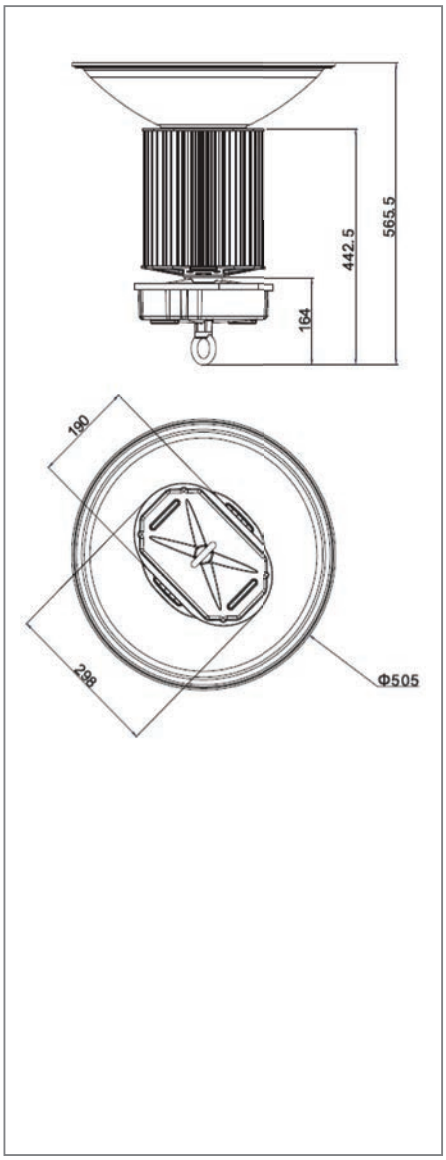

IB+ 240

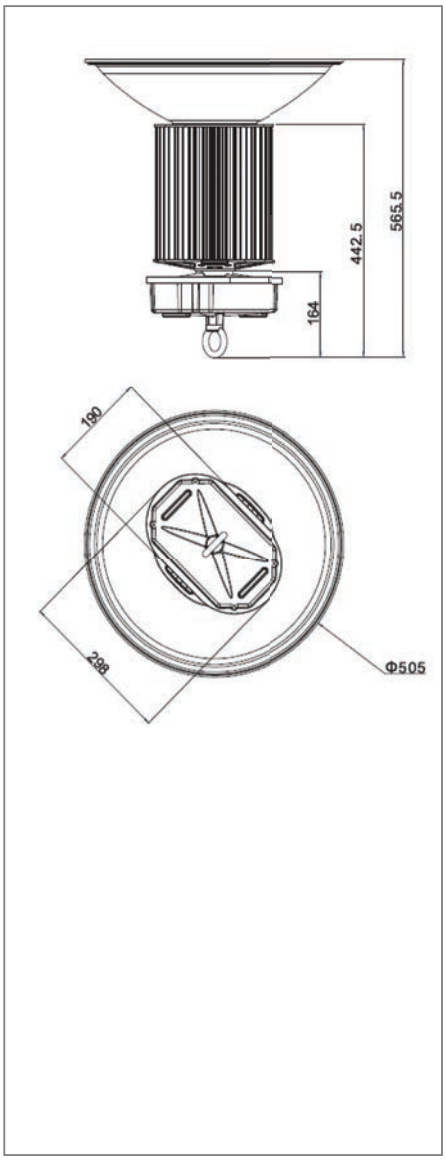

IB+ 300

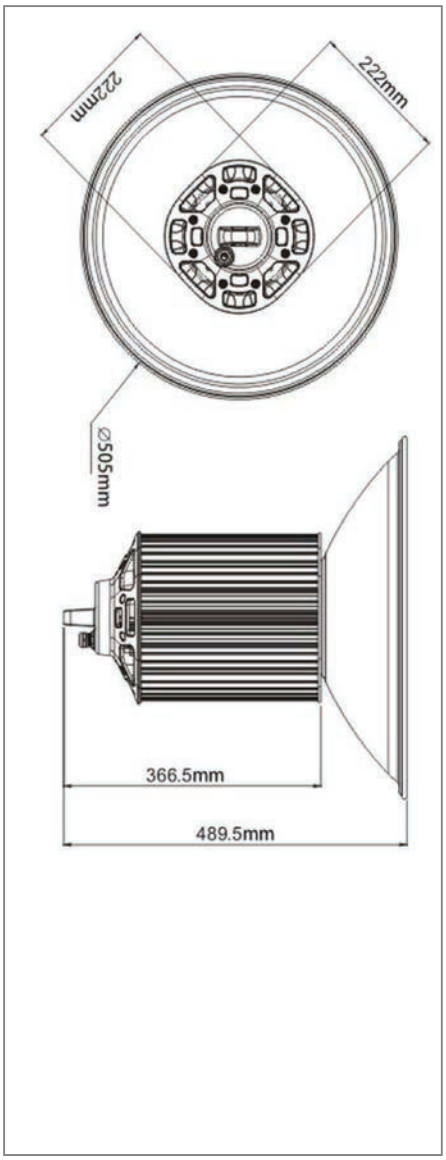

WSH GmbH
Dörspestraße 2 | 51702 Bergneustadt | Tel.: 02261 7897880 | Fax: 02261 7897881 | E-Mail: info@ Wirsindheller.de | www.wirsindheller.de

Wir sind heller®

LED
Licht
für Profis

LED Strahler IB+

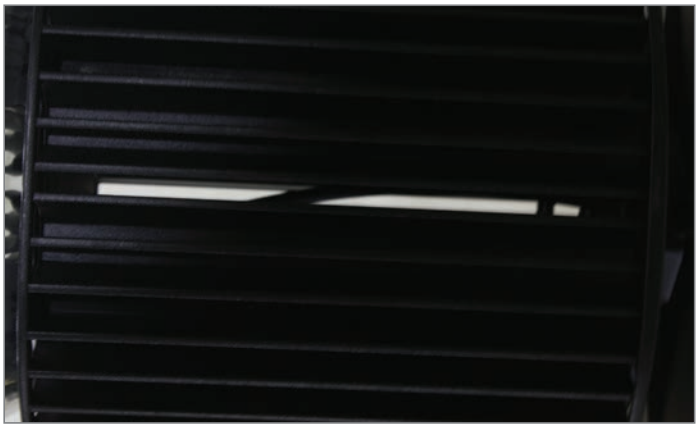

Technische Änderungen vorbehalten

WSH GmbH
Dörspestraße 2 | 51702 Bergneustadt | Tel.: 02261 7897880 | Fax: 02261 7897881 | E-Mail: info@ Wirsindheller.de | www.wirsindheller.de