Wir sind heller®

LED
Licht
für Profis

LED Downlight Serie BD

LED Downlights in Perfektion:

Die LED Einbaustrahler Serie BD zeichnet sich durch hohe Farbwiedergabe, Energieeffizienz und hochwertige Verarbeitung aus. Speziell im täglichen Gebrauch z.B. im Shopbereich, Ausstellungsbereich, Büro oder in Mehrzweckhallen spielt die BD Serie ihre Vorteile aus.

Hohe Farbwiedergabe

Mit einer Farbwiedergabe CRI >90 Ra lassen die Downlights auch bei der Beleuchtung farbiger Exponate keine Wünsche offen. Alle Farben werden nahezu perfekt wiedergegeben. Besonders im Shopbereich oder Ausstellungsbereich, in denen es auf eine gute Farbwiedergabe ankommt, ist die Serie eine gute Wahl.

Energieeffizienz

Mit über 100 Lumen pro Watt ist die Effizienz der LED Downlights äußerst hoch. Besonders in Bereichen mit längeren Licht-Schaltungen wie Einzelhandel, Museen oder stärker frequentierte Büros oder Besprechungsräume ist die BD Serie eine energieeffiziente Beleuchtungslösung.

Schutzarten

Die Schutzart IP33 bildet eine gute Grundlage für Montagen in den verschiedensten Bereichen. Des Weiteren ist die BD Serie zertifiziert Brandschutzklasse V0 (UL94)

Hochwertige Verarbeitung

Hochwertig Materialien und Komponenten machen die Downlights neben den inneren Werten auch zu einer Designkomponente für gehobenere Ansprüche.

Lichtdaten

Für alle gängigen Lichtberechnungsprogramme stehen Lichtdaten in unserem Downloadbereich zur Verfügung. Damit lassen sich Beleuchtungsstärken und spätere Anmutung der Beleuchtung realitätsnah simulieren.

Lebensdauer und Garantie

Alle Komponenten sind auf eine lange Lebensdauer von 50.000 Stunden ausgelegt. Die LED, der Kühlkörper und das externe Netzteil (im Lieferumfang) bilden hier eine stimmige Einheit.

WSH GmbH
Dörspestraße 2 | 51702 Bergneustadt | Tel.: 02261 7897880 | Fax: 02261 7897881 | E-Mail: info@ Wirsindheller.de | www.wirsindheller.de

Technische Änderungen vorbehalten

Wir sind heller®

LED
Licht
für Profis

LED Downlight Serie BD

LED Downlight 11 Watt

1PB-DE-BD-11-v

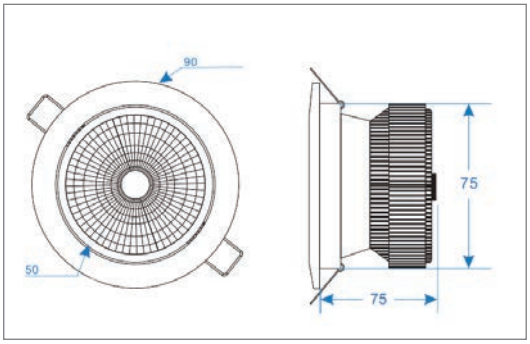

Systemleistung: 11,5 W
Lumen: 1150 lm / 1350 lm
Optik: frosted
Schwenkbar: 180°
Farbtemperatur: 3000 K / 4000 K
Abstrahlwinkel: 50°
Energieeffizienzklasse: A
Gewichteter Energieverbrauch: 11,5kWh/1000h
Maße: Ø 90 mm, Einbauhöhe 75 mm, EinbauØ 75 mm
Schutzart: IP33
Brandschutzklasse:V0 (UL94)
Arbeitstemperatur: -40° C ... 55° C
Farbwiedergabe CRI: RA > 90
Netzteil: Meanwell
Dimmbar: Phasen An- und Abschnittsdimmer
AC 180-277V, 50-60 Hz
Lebensdauer: 50.000h
Zertifikate: CE, ROHS, ERP
Garantie: 5 Jahre

WSH GmbH
Dörspestraße 2 | 51702 Bergneustadt | Tel.: 02261 7897880 | Fax: 02261 7897881 | E-Mail: info@ Wirsindheller.de | www.wirsindheller.de

Technische Änderungen vorbehalten

Wir sind heller®

LED
Licht
für Profis

LED Downlight Serie BD

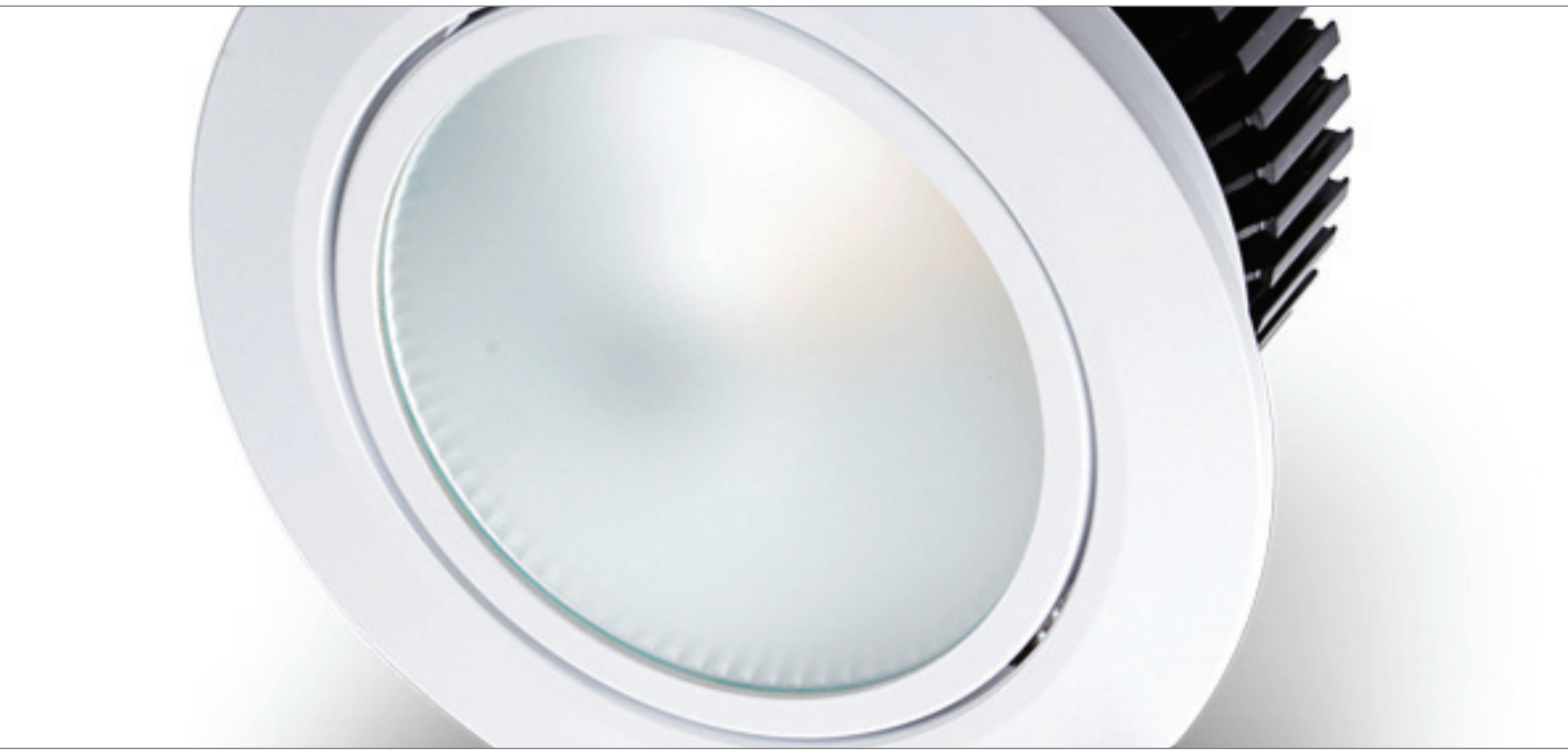

LED Downlight 17 Watt

1PB-DE-BD-17-v

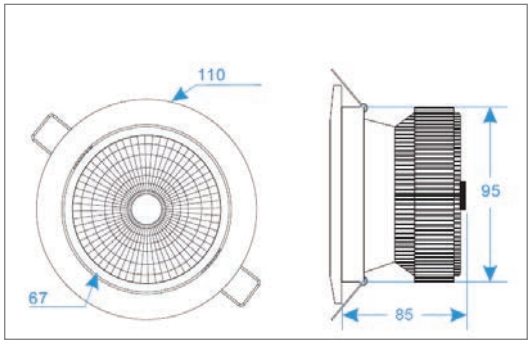

Systemleistung: 17,5 W
Lumen: 1700 lm / 1900 lm
Optik: frosted
Schwenkbar: 180°
Farbtemperatur: 3000 K / 4000 K
Abstrahlwinkel: 50°
Energieeffizienzklasse: A
Gewichteter Energieverbrauch: 17,5kWh/1000h
Maße: Ø 110 mm, Einbauhöhe 85 mm, EinbauØ 95 mm
Schutzart: IP33
Brandschutzklasse:V0 (UL94)
Arbeitstemperatur: -40° C ... 55° C
Farbwiedergabe CRI: RA > 90
Netzteil: Meanwell
Dimmbar: Phasen An- und Abschnittsdimmer
AC 180-277V, 50-60 Hz
Lebensdauer: 50.000h
Zertifikate: CE, ROHS, ERP
Garantie: 5 Jahre

WSH GmbH
Dörspestraße 2 | 51702 Bergneustadt | Tel.: 02261 7897880 | Fax: 02261 7897881 | E-Mail: info@ Wirsindheller.de | www.wirsindheller.de

Technische Änderungen vorbehalten

Wir sind heller®

LED
Licht
für Profis

LED Downlight Serie BD

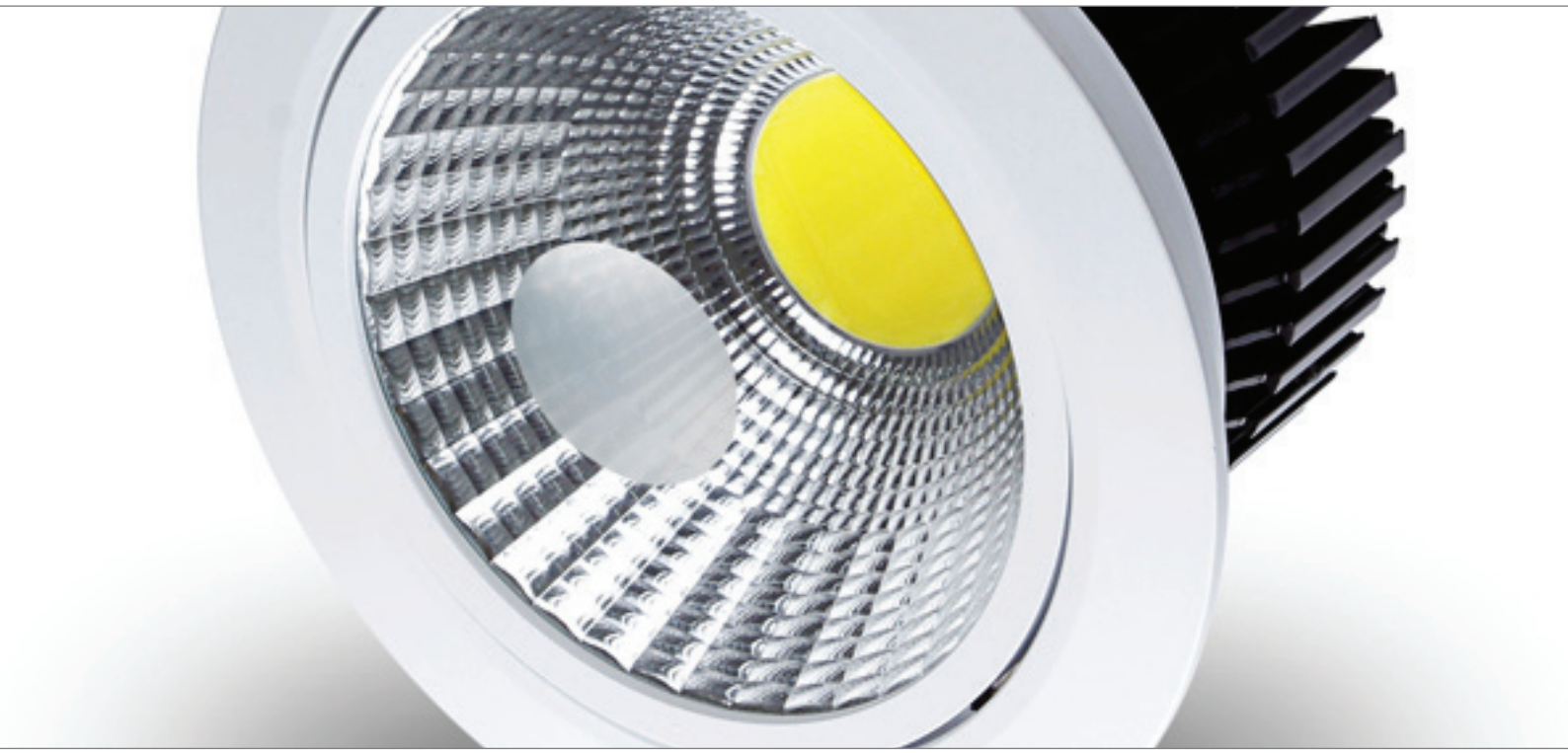

LED Downlight 23 Watt

1PB-DE-BD-23-v

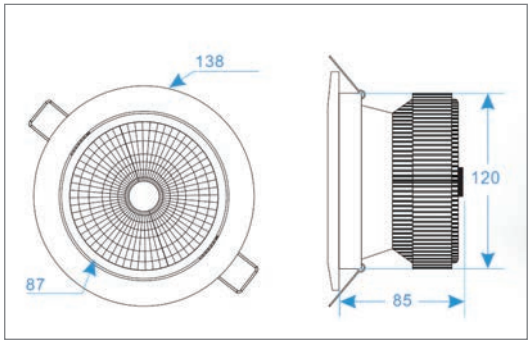

Systemleistung: 23 W
Lumen: 2600 lm
Optik: center frosted
Schwenkbar: 180°
Farbtemperatur: 4000 K
Abstrahlwinkel: 50°
Energieeffizienzklasse: A
Gewichteter Energieverbrauch: 23kWh/1000h
Maße: Ø 138 mm, Einbauhöhe 85 mm, EinbauØ 120 mm
Schutzart: IP33
Brandschutzklasse:V0 (UL94)
Arbeitstemperatur: -40° C ... 55° C
Farbwiedergabe CRI: RA > 90
Netzteil: Meanwell
Dimmbar: Phasen An- und Abschnittsdimmer
AC 180-277V, 50-60 Hz
Lebensdauer: 50.000h
Zertifikate: CE, ROHS, ERP
Garantie: 5 Jahre

WSH GmbH
Dörspestraße 2 | 51702 Bergneustadt | Tel.: 02261 7897880 | Fax: 02261 7897881 | E-Mail: info@ Wirsindheller.de | www.wirsindheller.de

Technische Änderungen vorbehalten

Wir sind heller®

LED
Licht
für Profis

LED Downlight Serie BD

LED Downlight 34 Watt

1PB-DE-BD-34-v

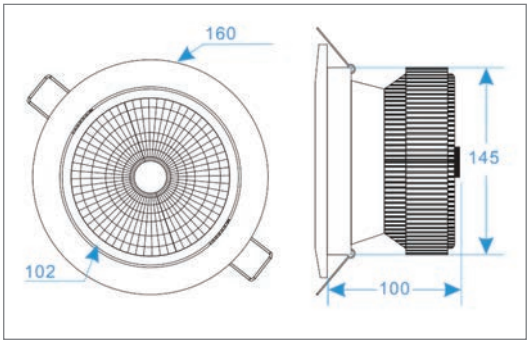

Systemleistung: 34,5 W
Lumen: 3700 lm
Optik: center frosted
Schwenkbar: 180°
Farbtemperatur: 4000 K
Abstrahlwinkel: 50°
Energieeffizienzklasse: A
Gewichteter Energieverbrauch: 34kWh/1000h
Maße: Ø 160 mm, Einbauhöhe 105 mm, EinbauØ 145 mm
Schutzart: IP33
Brandschutzklasse:V0 (UL94)
Arbeitstemperatur: -40° C ... 55° C
Farbwiedergabe CRI: RA > 90
Netzteil: Meanwell
Dimmbar: Phasen An- und Abschnittsdimmer
AC 180-277V, 50-60 Hz
Lebensdauer: 50.000h
Zertifikate: CE, ROHS, ERP
Garantie: 5 Jahre

WSH GmbH
Dörspestraße 2 | 51702 Bergneustadt | Tel.: 02261 7897880 | Fax: 02261 7897881 | E-Mail: info@ Wirsindheller.de | www.wirsindheller.de

Technische Änderungen vorbehalten

Wir sind heller®

LED
Licht
für Profis

LED Downlight Serie BD

LED Downlight 17 Watt

1PB-DE-BD-K-17-v

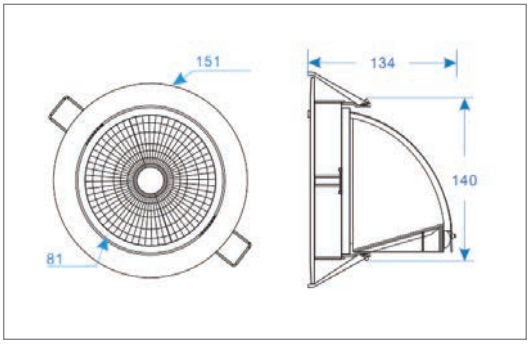

Systemleistung: 17,5 W
Lumen: 1900 lm
Optik: center frosted
Schwenkbar: kardanisch
Farbtemperatur: 4000 K
Abstrahlwinkel: 50°
Energieeffizienzklasse: A
Gewichteter Energieverbrauch: 17kWh/1000h
Maße: Ø 151 mm, Einbauhöhe 134 mm, EinbauØ 140 mm
Schutzart: IP33
Arbeitstemperatur: -40° C ... 55° C
Farbwiedergabe CRI: RA > 90
Netzteil: Meanwell
Dimmbar: Phasen An- und Abschnittsdimmer
AC 180-277V, 50-60 Hz
Lebensdauer: 50.000h
Zertifikate: CE, ROHS, ERP

WSH GmbH
Dörspestraße 2 | 51702 Bergneustadt | Tel.: 02261 7897880 | Fax: 02261 7897881 | E-Mail: info@ Wirsindheller.de | www.wirsindheller.de

Technische Änderungen vorbehalten

Wir sind heller®

LED
Licht
für Profis

LED Downlight Serie BD

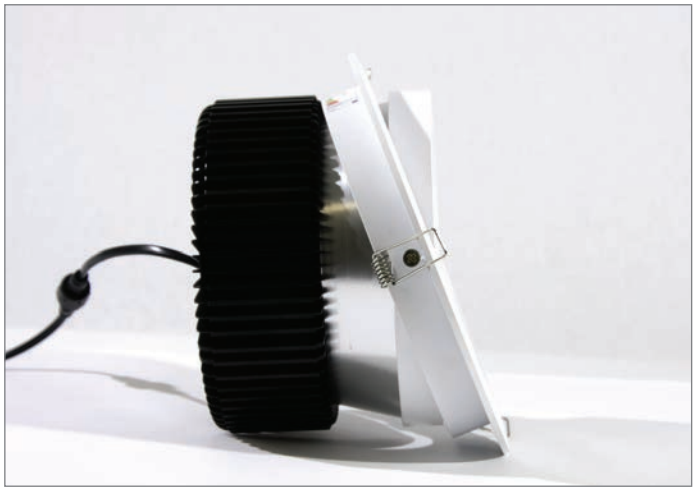

WSH GmbH
Dörspestraße 2 | 51702 Bergneustadt | Tel.: 02261 7897880 | Fax: 02261 7897881 | E-Mail: info@ Wirsindheller.de | www.wirsindheller.de

Technische Änderungen vorbehalten